Памплона

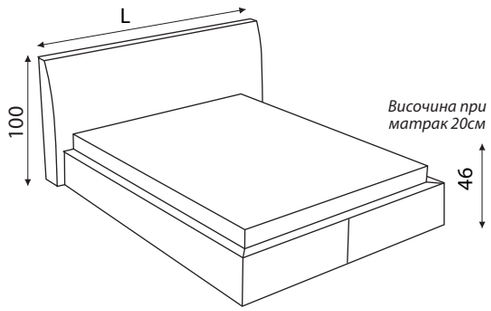

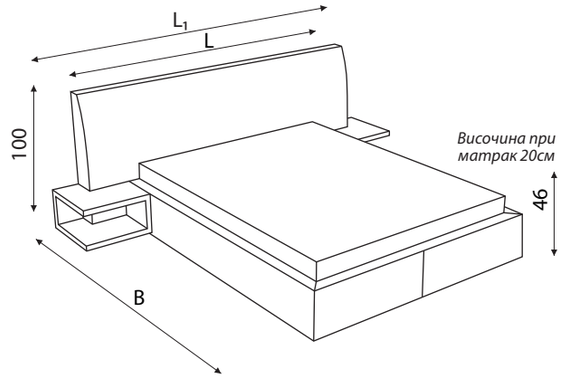

избор на размери през 1см

гардероб Pamplona

Възможност за плавно затваряне цена 106 лв.

N, N+, S, S+
разпределение

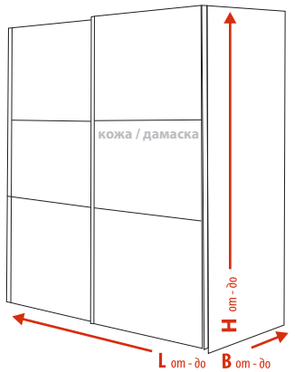

легло Pamplona

размери в см L B	за матрак	II група	III група	IV група	aqua clean**
184/220	144/190	1039 лв.	1142 лв.	1205 лв.	1370 лв.
204/220	164/190	1104 лв.	1213 лв.	1279 лв.	1453 лв.
160/230	120/200	998 лв.	1098 лв.	1158 лв.	1318 лв.
180/230	140/200	1039 лв.	1142 лв.	1205 лв.	1370 лв.
200/230	160/200	1104 лв.	1213 лв.	1279 лв.	1453 лв.
220/230	180/200	1138 лв.	1254 лв.	1324 лв.	1511 лв.

легло Pamplona plus

размери в см L(L1) B	за матрак	II група	III група	IV група	aqua clean**
224(264)/220	144/190	1158 лв.	1266 лв.	1331 лв.	1505 лв.
244(284)/220	164/190	1195 лв.	1312 лв.	1381 лв.	1567 лв.
220(260)/230	140/200	1158 лв.	1266 лв.	1331 лв.	1505 лв.
240(280)/230	160/200	**1195 лв.**	1312 лв.	1381 лв.	1567 лв.
240(300)/230	180/200	1266 лв.	1384 лв.	1454 лв.	1643 лв.

*цените са без включен матрак

**http://www.aquaclean.com

ОСКЪПЯВАНЕ:

- За гардероби с тапицирани врати в III група цените се увеличават с **5%,** в IV група - с **10% ,** в AquaClean - с 15%.
- При поръчка на ПДЧ гланц W1000 ST30 само в лицето на гардероба или в нощните поставки цената се увеличава с **10%**.
- При поръчка на ПДЧ гланц W1000 ST30 в лицето на гардероба и във видимите части от корпуса му цената се увеличава с **20%**.
- При поръчка на W1000 ST89, U999 ST76, MDF high gloss 0080 и 0085 **в нощните поставки и само в лицето на гардероба цената се увеличава с 30%**.
- При поръчка на MDF high gloss 0085 в лицето на гардероба и ПДЧ гланц W1000 ST30 във видимите части от корпуса му цената се увеличава с **40%**.

H 180 - 220	L от 140 до 179	от 180 до 200	от 201 до 220	от 221 до 240	от 241 до 260	от 261 до 280
B N 55 - 70см	1151 лв.	1175 лв.	1199 лв.			
с вътрешни чекмеджета B N+ 63 - 70см	1391 лв.	1415 лв.	1439 лв.			
B S 55 - 70см		**1319 лв.**	1355 лв.	1379 лв.		
с вътрешни чекмеджета B S+ 63 - 70см		1511 лв.	1535 лв.	1559 лв.		
с три врати B Z 55 - 70см					1535 лв.	1559 лв.

H 221 - 250	L от 180 до 200	от 201 до 220	от 221 до 240	от 241 до 260	от 261 до 280
B N 55 - 70см	1355 лв.	1379 лв.			
с вътрешни чекмеджета B N+ 63 - 70см	1535 лв.	1559 лв.			
B S 55 - 70см	1439 лв.	1475 лв.	1499 лв.		
с вътрешни ч. B S+ 63 - 70см	1631 лв.	1655 лв.	1679 лв.		
с три врати B Z 55 - 70см				1619 лв.	1679 лв.

Всички цени са препоръчителни в лева за 1 брой с включен ДДС.

Схеми и размери на всички разпределения на гардероби на стр. 12 и 13.